Außenwandkonstruktion: zweischalig mit Verblender

Bauteil: Fensteranschluss

Detail: Laibung, Fenster in der Dämmebene

Schalenabstand 10-15 cm

M 1:10

Konstruktion

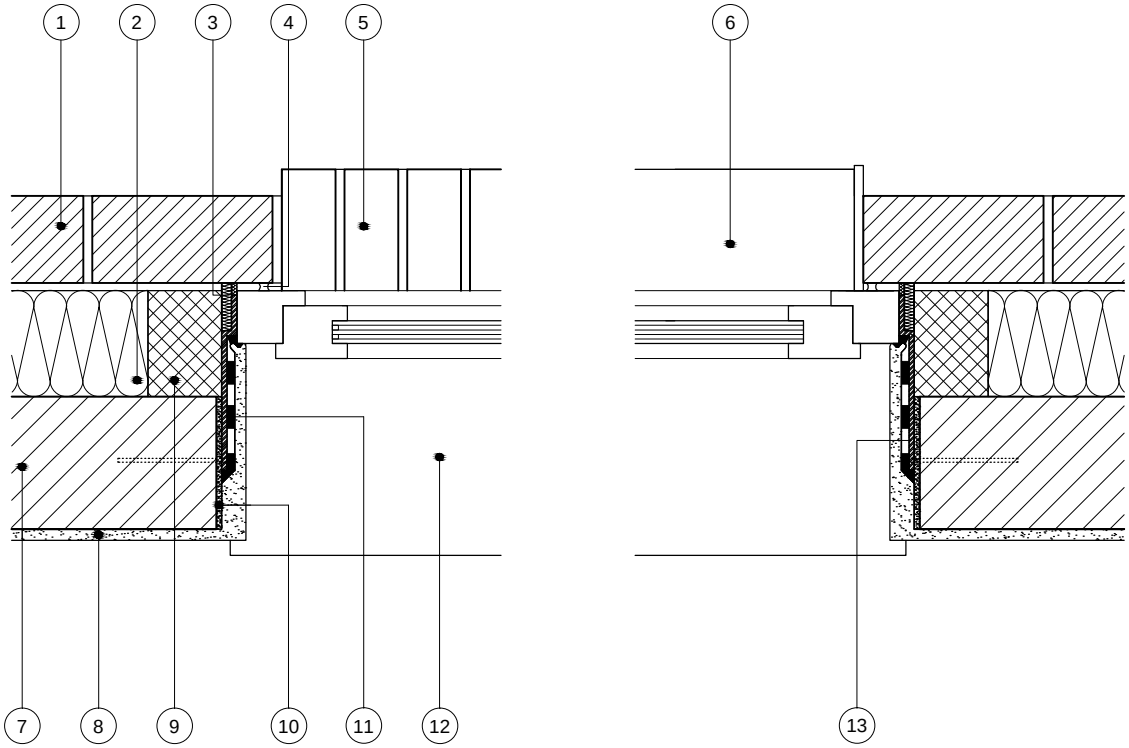

		[cm]
1	TERCA Vormauerziegel	11,5
2	Kerndämmung	14,0
3	Fenstereinbaufuge Dämmung	
4	Fensterabdichtung außen Kompriband	
5	Fensterbank Rollschicht	
6	Fensterbank Blechelement	
7	POROTON-Mauerwerk	17,5

		[cm]
8	Innenputz	1,5
9	Dämmung Formteil	
10	Mörtelabgleich	
11	Fensterabdichtung innen	
12	Fensterbank innen	
13	Fensterbefestigung Anker/Kralle	

Detailnr.: 2.05.2.1.2. 03/09/14

Hinweis: Die projektbezogene Eignung dieses Details ist in jedem Fall vom Planer/Architekten eigenverantwortlich zu prüfen. Angrenzende Gewerke sind nur schematisch dargestellt.Trotz größtmöglicher Sorgfalt übernehmen wir keine Gewähr für die Vollständigkeit und Richtigkeit der dargestellten Informationen.